Catalogo Parti Di Ricambio

Spare Parts List

ASSALE 26.43M

26.43M AXLE

REF. 148405

1st EDITION: April /'04 - CM8908

REVISION DATE - 00/00

P/N: CA355793

1.0.0 Corpo assale
Axle housing

2.0.0 Calotte e cilindro di sterzo
Swivel housings and steering cylinder

3.0.0 Coppia conica
Bevel gear set

4.0.0 Differenziale
Differential

5.0.0 Bloccaggio differenziale
Differential locking

6.0.0 Doppio giunto
Double U-joint

7.0.0 Freni
Brakes

8.0.0 Mozzo ruota
Wheel hub

9.0.0 Riduzione epicicloidale
Final reduction

10.0.0 Pinza freno
Brake caliper

11.0.0 Sommario kit
Kit summary

Il presente catalogo è valido a partire dal N° di matricola 101.

This catalogue is valid from serial number 101.

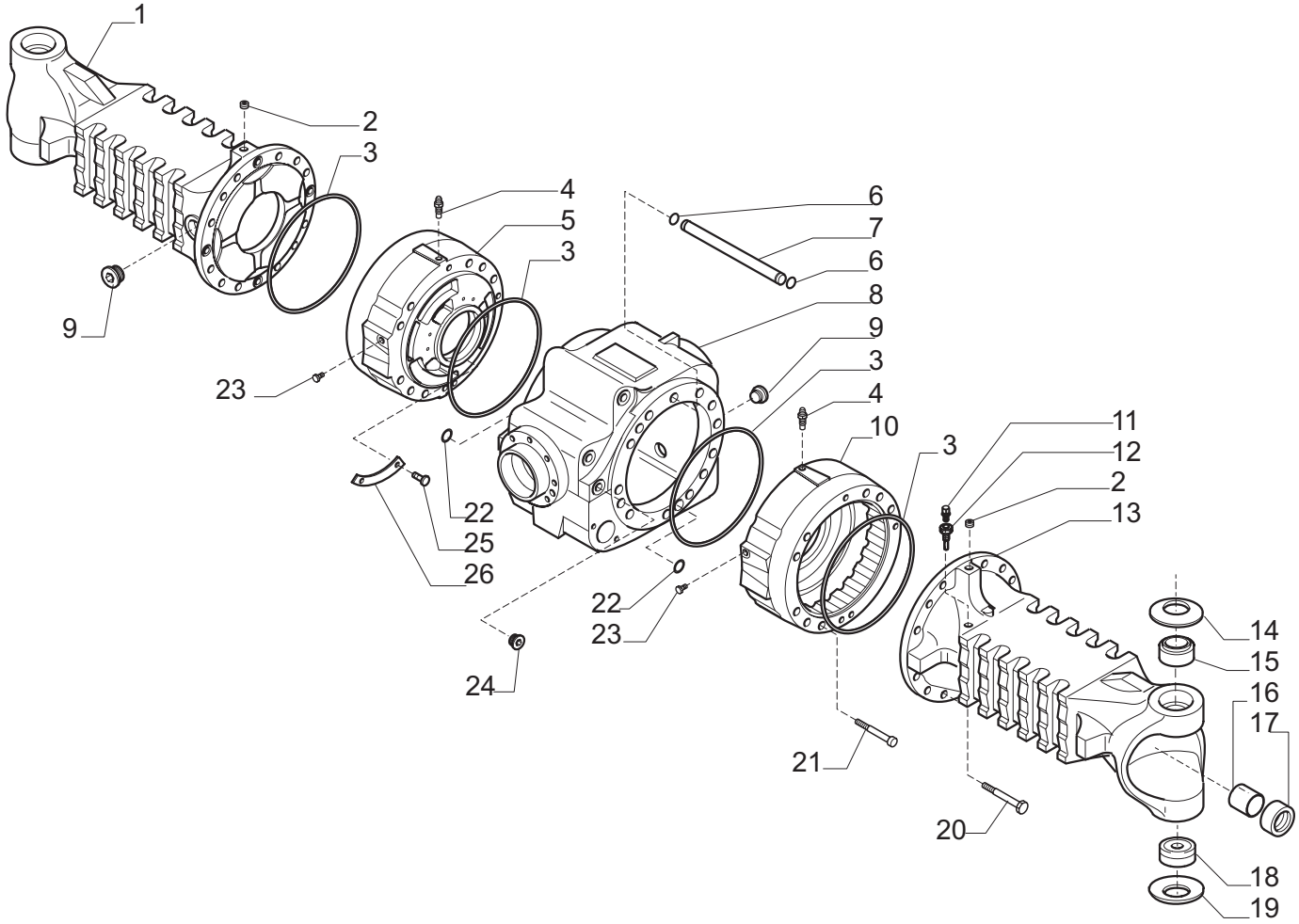

Pos.	Ref.	Q.ty	Descrizione	Description	Kit	Note
1	149408	1	Tromba trave SX	Beam trumpet LH		
2	021558	2	Tappo M10x1	Plug M10x1		
3	028562	4	Anello OR	O.ring		
4	116792	2	Sfiato M10x1	Breather M10x1		
5	146121	1	Cilindro freno SX	Brake cylinder LH		
6	028526	2	Anello OR	O.ring		
7	140132	1	Tubo ricircolo aria	Pipe		
8	150149	1	Corpo centrale	Central body		
9	125280	2	Tappo M30x2	Plug M30x2		
10	146122	1	Cilindro freno DX	Brake cylinder RH		
11	137474	1	Sfiato M10x1	Breather M10x1		
12	121618	1	Prolunga sfiato	Breather pipe		
13	146359	1	Tromba trave DX	Beam trumpet RH		
14	128632	2	Molla tazza	Belleville washer		
15	144558	2	Boccola	Bush		
16	116962	2	Bronzina	Bush		
17	126403	2	Anello di tenuta	Seal ring		
18	027693	2	Snodo sferico	Spherical bearing		
19	128631	2	Molla tazza	Belleville washer		
20	020993	22	Vite M14x140	Bolt M14x140		
21	021314	2	Vite M12x130	Bolt M12x130		
22	028500	8	Anello OR	O.ring		
23	030803	2	Tappo	Plug		
24	021579	1	Tappo	Plug		
25	023838	4	Rivetto 4.8x6	Rivet 4.8x6		
26	140647	2	Riga chiusura foro olio	Plate		

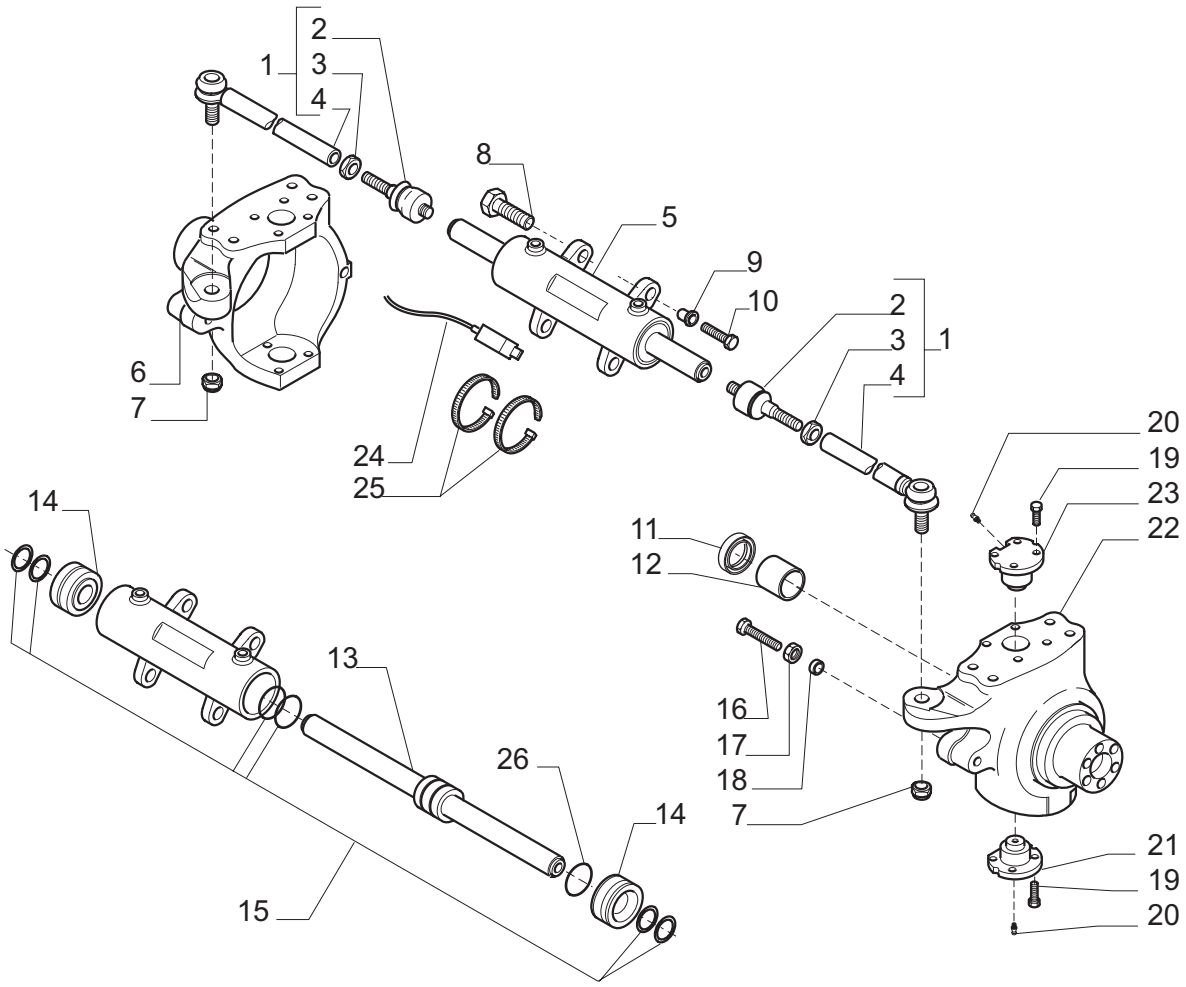

Pos.	Ref.	Q.ty	Descrizione	Description	Kit	Note
1	146134	2	Asta guida	Steering arm assy		
2	351504	2	Snodo sferico	Ball joint	146134	
3	070787	2	Dado M24x1.5	Nut M24x1.5	146134	
4	352360	2	Tirante	Tie rod	146134	
5	148395	1	Martinetto	Steering cylinder		
6	146962	1	Calotta SX	Swivel housing LH		
7	022446	2	Dado M24x1.5	Nut M24x1.5		
8	135573	2	Vite M22X55	Bolt M22X55		
9	137717	2	Bussola	Bush		
10	119906	2	Vite M14x65	Bolt M14x65		
11	140224	2	Anello di tenuta	Seal ring		
12	125161	2	Bronzina	Bush		
13	049078	1	Stelo	Rod	148395	
14	049077	2	Testata martinetto	Cylinder head	148395	
15	049079	1	Kit guarnizioni	Seal kit	148395	
16	124748	4	Vite M16X100	Bolt M16x100		
17	022129	4	Dado M16	Nut M16		
18	149034	4	Bussola	Bush		
19	126923	16	Vite M16x38	Bolt M16x38		
20	024210	4	Ingrassatore M6x1	Greaser nipple M6x1		
21	130632	2	Perno snodo	King pin		
22	146961	1	Calotta DX	Swivel housing RH		
23	130631	2	Perno snodo	King pin		
24	136774	1	Sensore	Sensor		
25	028352	2	Fascetta	Clamp		
26	049314	1	Banda magnetica	Magnetic ring	148395	

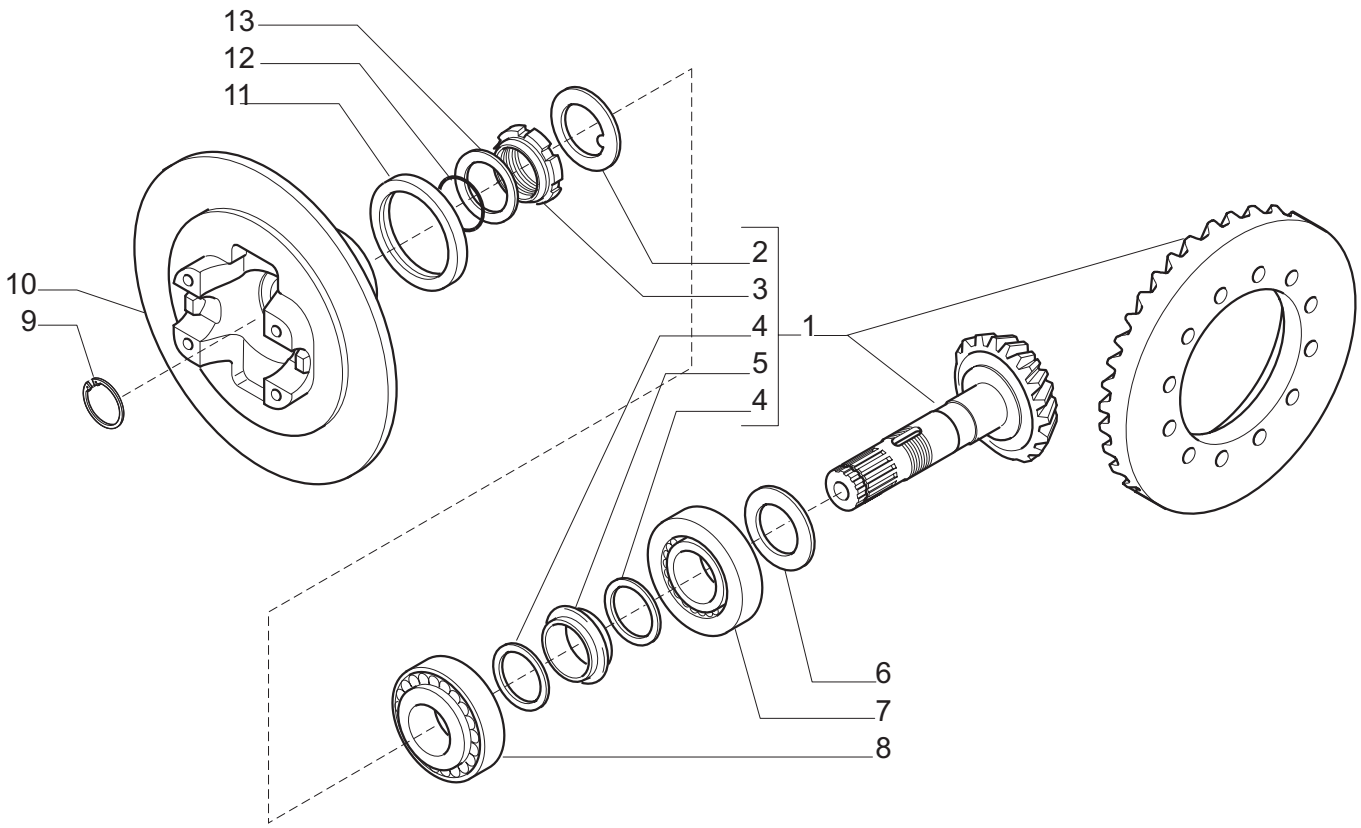

Pos.	Ref.	Q.ty	Descrizione	Description	Kit	Note
1	068278	1	Kit coppia conica Z=12/30	Bevelgear/pinion Z=12/30		
2	113717	1	Rondella fermo ghiera	Lockwasher	068278	
3	115054	1	Ghiera M40x1.5	Ring nut M40x1.5	068278	
4	125829	2	Rondella	Washer	068278	
5	138692	1	Distanziale elastico	Collapsible spacer	068278	
6	134186	-	Spessore 2.50mm	Shim 2.50mm		
6	134187	-	Spessore 2.60mm	Shim 2.60mm		
6	134188	-	Spessore 2.70mm	Shim 2.70mm		
6	134189	-	Spessore 2.80mm	Shim 2.80mm		
6	134190	-	Spessore 2.90mm	Shim 2.90mm		
6	134191	-	Spessore 3.00mm	Shim 3.00mm		
6	134192	-	Spessore 3.10mm	Shim 3.20mm		
6	134193	-	Spessore 3.20mm	Shim 3.30mm		
6	134194	-	Spessore 3.30mm	Shim 3.30mm		
6	134195	-	Spessore 3.40mm	Shim 3.40mm		
7	027351	1	Cuscinetto	Bearing		
8	027350	1	Cuscinetto	Bearing		
9	024789	1	Anello seeger D34	Snap ring D34		
10	146048	1	Disco freno con flangia	Brake disc with flange		
11	145050	1	Anello di tenuta	Seal ring		
12	028532	1	Anello OR	O.ring		
13	123402	1	Rondella	Washer		

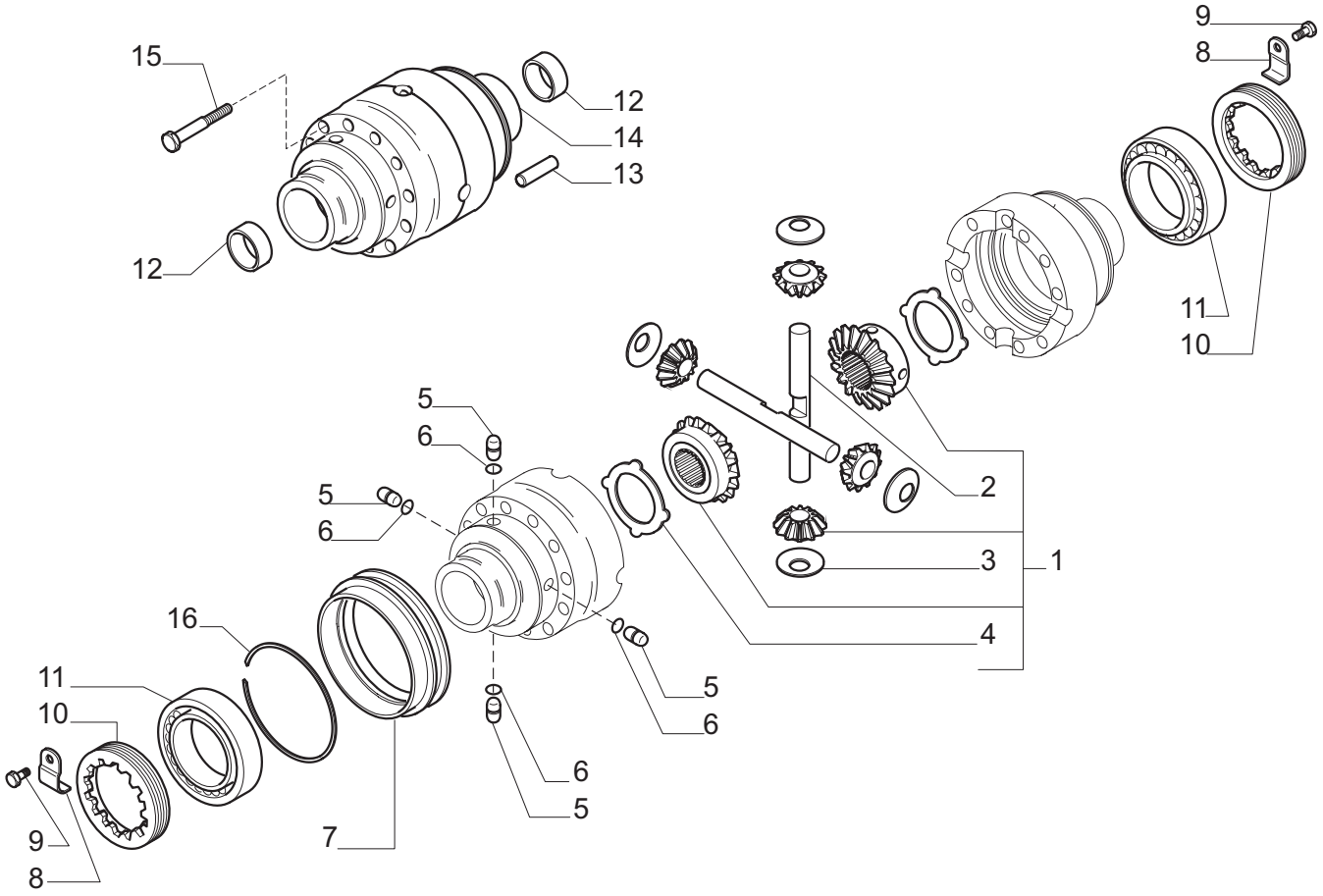

Pos.	Ref.	Q.ty	Descrizione	Description	Kit	Note
1	066572	1	Kit ingr. differenziale	Differential kit		
2	133035	2	Perno	Shaft	066572	
3	117171	4	Rondella spallamento	Thrust washer	066572	
4	133036	2	Controdisco	Drive plate	066572	
5	138651	4	Piolo	Pin		
6	028219	4	Anello OR	O.ring		
7	131592	1	Manicotto scorrevole	Sleeve		
8	129118	2	Fermo ghiera	Locking plate		
9	128440	2	Vite M6x10 (Atbl.)	Bolt M6x10 (Self lock.)		
10	125445	2	Ghiera M104x2	Ring nut M104x2		
11	027367	2	Cuscinetto	Bearing		
12	131747	2	Bronzina	Bush		
13	117569	2	Spina D12x40	Pin D12x40		
14	138654	1	Scatola differenziale	Differential housing		
15	125551	10	Vite M12x90 (Atbl.)	Bolt M12x90 (Self lock.)		
16	025077	1	Anello di sicurezza	Lock-ring		

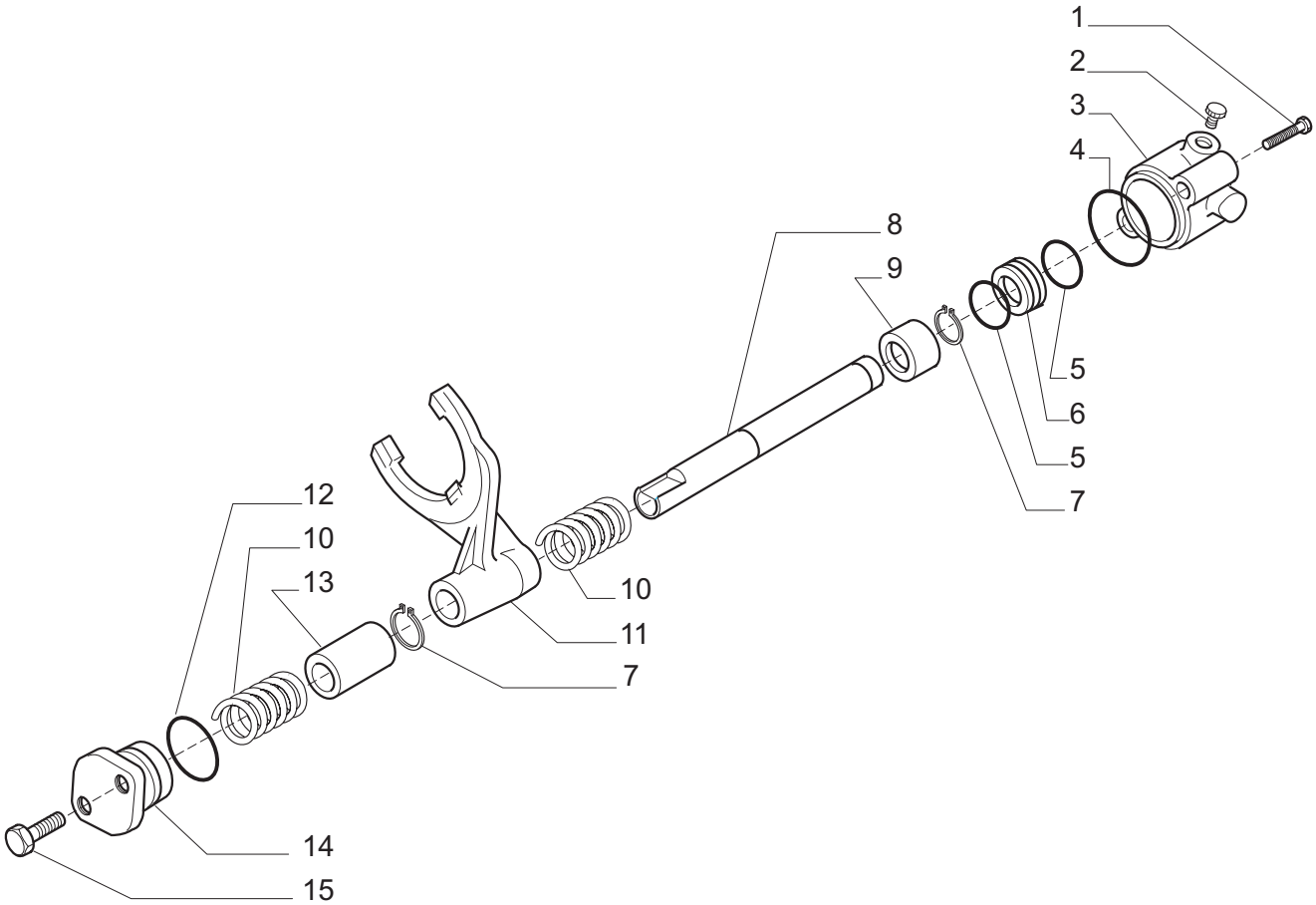

Pos.	Ref.	Q.ty	Descrizione	Description	Kit	Note
1	020807	2	Vite M8x80	Bolt M8x80		
2	030720	1	Tappo	Plug		
3	139132	1	Supporto	Support		
4	028527	1	Anello OR	O.ring		
5	028121	2	Anello OR	O.ring		
6	139139	1	Pistone bloc. diff.	Piston		
7	024776	2	Anello seeger	Snap ring		
8	139141	1	Perno	Shaft		
9	139140	1	Bussola	Bush		
10	125756	2	Molla	Spring		
11	130311	1	Forcella	Fork		
12	028557	1	Anello OR	O.ring		
13	129032	1	Distanziale	Spacer		
14	126143	1	Coperchio	Cover		
15	020793	2	Vite M8x30	Bolt M8x30		

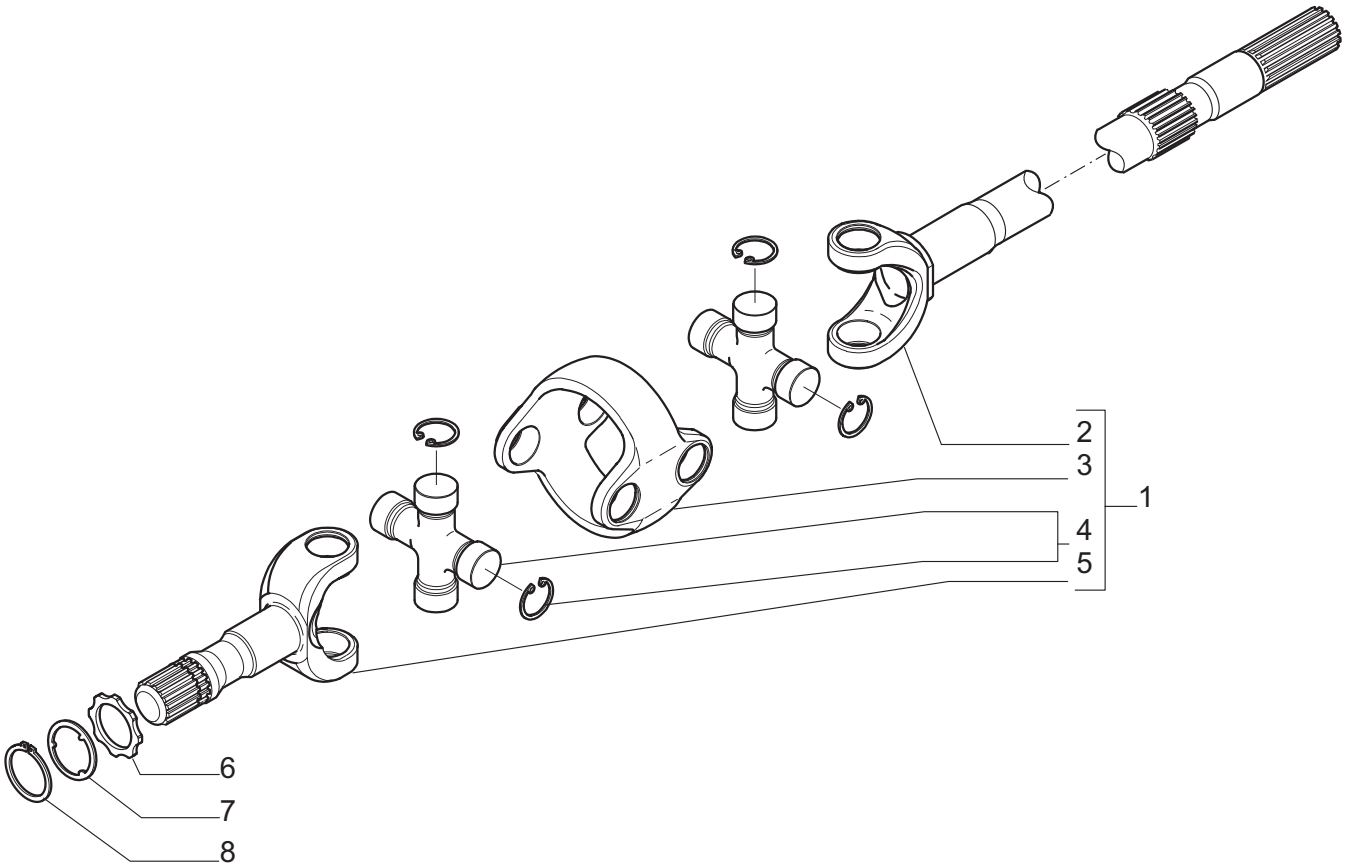

Pos.	Ref.	Q.ty	Descrizione	Description	Kit	Note
1	143971	2	Doppio giunto	Double joint		
2	046462	2	Forcella (lato diff.)	Fork (diff. side)	143971	
3	046220	2	Corpo centrale	Central body	143971	
4	046221	4	Crociera	Spider	143971	
5	046463	2	Forcella (lato ruota)	Fork (wheel side)	143971	
6	145553	2	Ralla	Thrust washer		
7	140023	2	Rondella	Washer		
8	024799	2	Anello arresto	Lock ring		

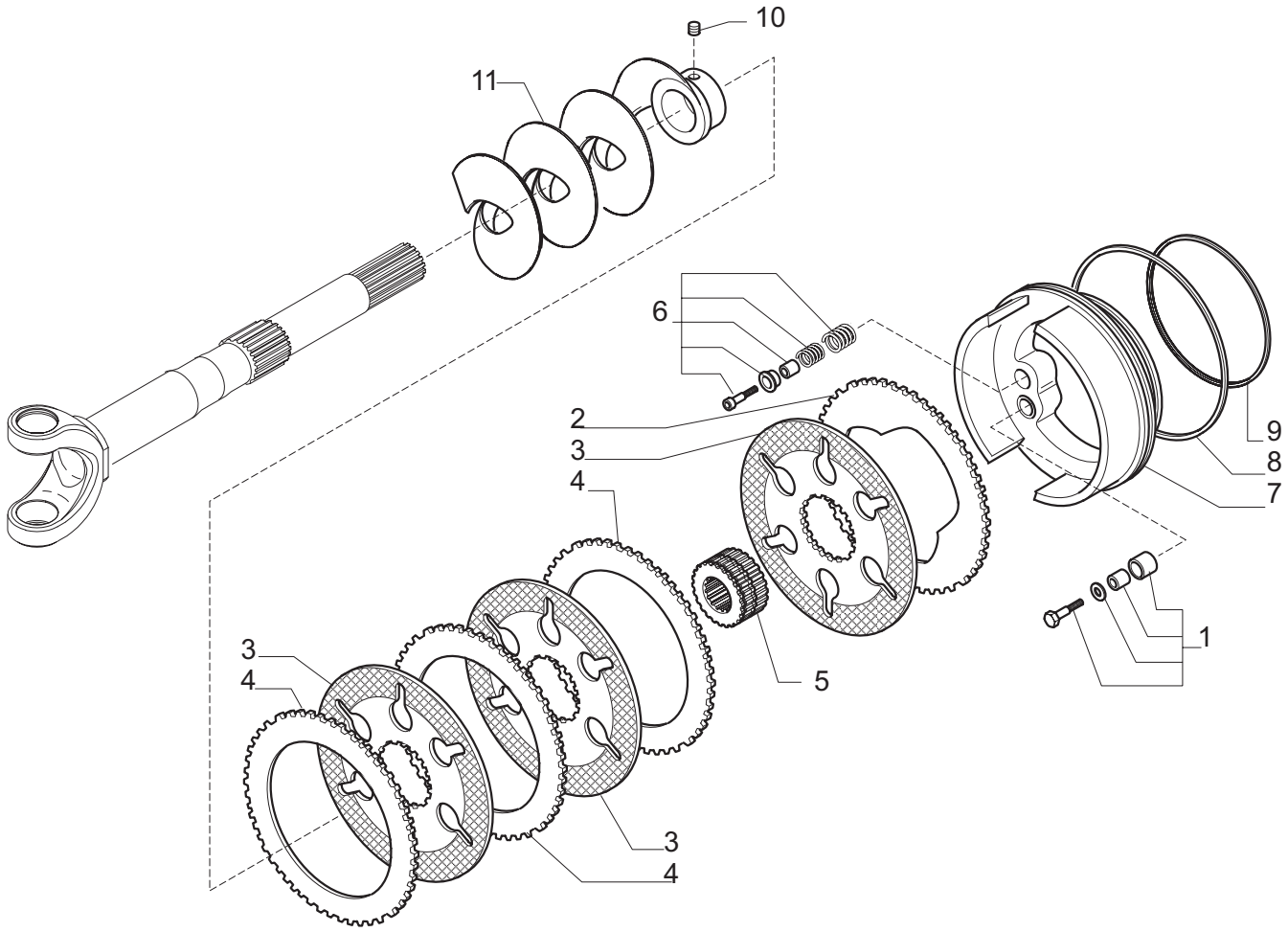

Pos.	Ref.	Q.ty	Descrizione	Description	Kit	Note
1	066748	2	Kit self-adjust	Self-adjust kit		
2	134740	2	Controdisco freno	Brake drive-plate		
3	143874	6	Disco freno	Brake plate		
4	136155	6	Controdisco freno	Brake drive-plate		
5	136648	2	Mozzo traino freno	Hub		
6	066616	2	Kit self-adjust	Self-adjust kit		
7	141259	2	Pistone freno	Brake piston		
8	133757	2	OR	O Ring		
9	139231	2	OR	O Ring		
10	021494	2	Grano M10x10	Grub screw M10x10		
11	146371	1	Coclea elica DX	Auger RH		
11	146372	1	Coclea elica SX	Auger LH		

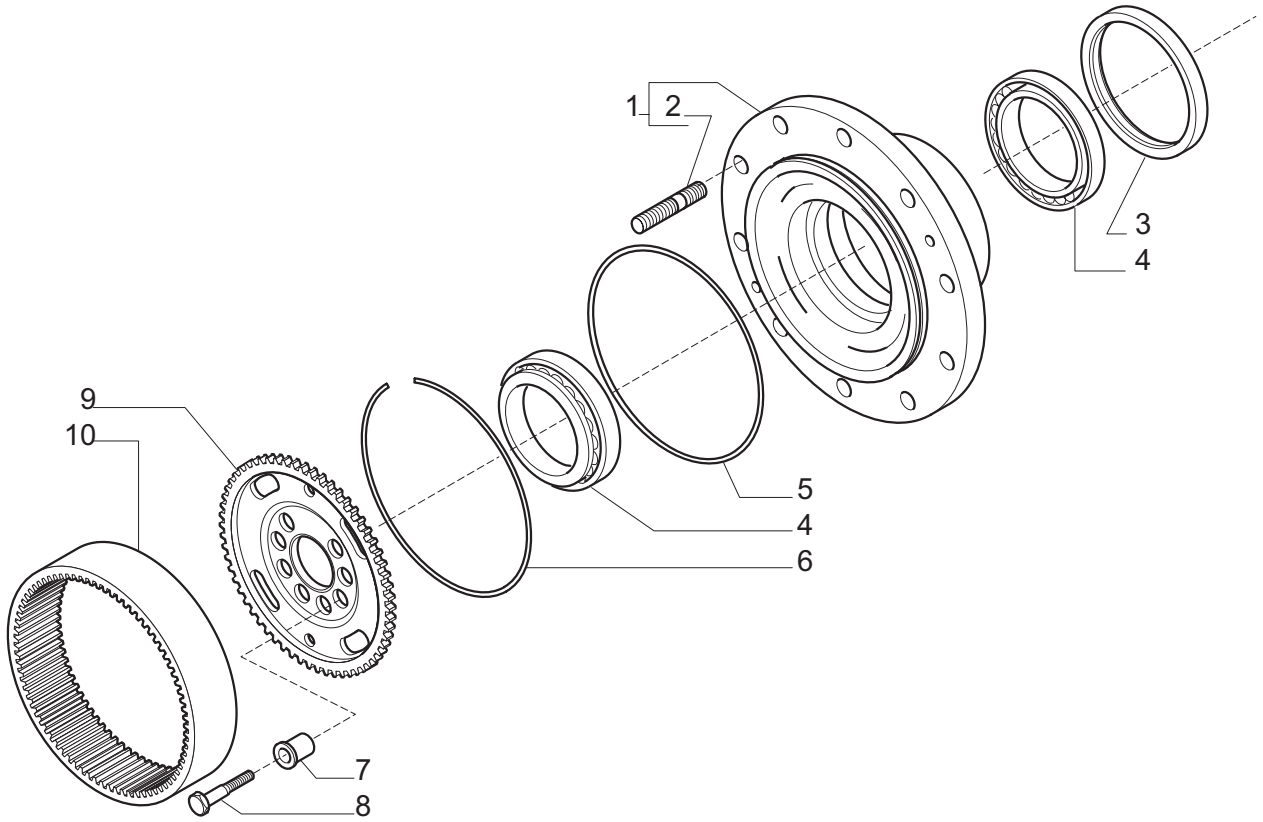

Pos.	Ref.	Q.ty	Descrizione	Description	Kit	Note
1	068056	1	Kit mozzo ruota	Wheel hub kit		
2	116957	20	Prigioniero	Stud	068056	
3	047702	2	Anello di tenuta	Seal ring		
4	118370	4	Cuscinetto	Bearing		
5	028579	2	Anello OR	O.ring		
6	125233	2	Anello	Ring		
7	125190	16	Bussola di centraggio	Centering bush		
8	119906	16	Vite M14x65	Bolt M14x65		
9	139633	2	Mozzo fermo corona	Wheel carrier		
10	139738	2	Corona Z77	Crown gear Z77		

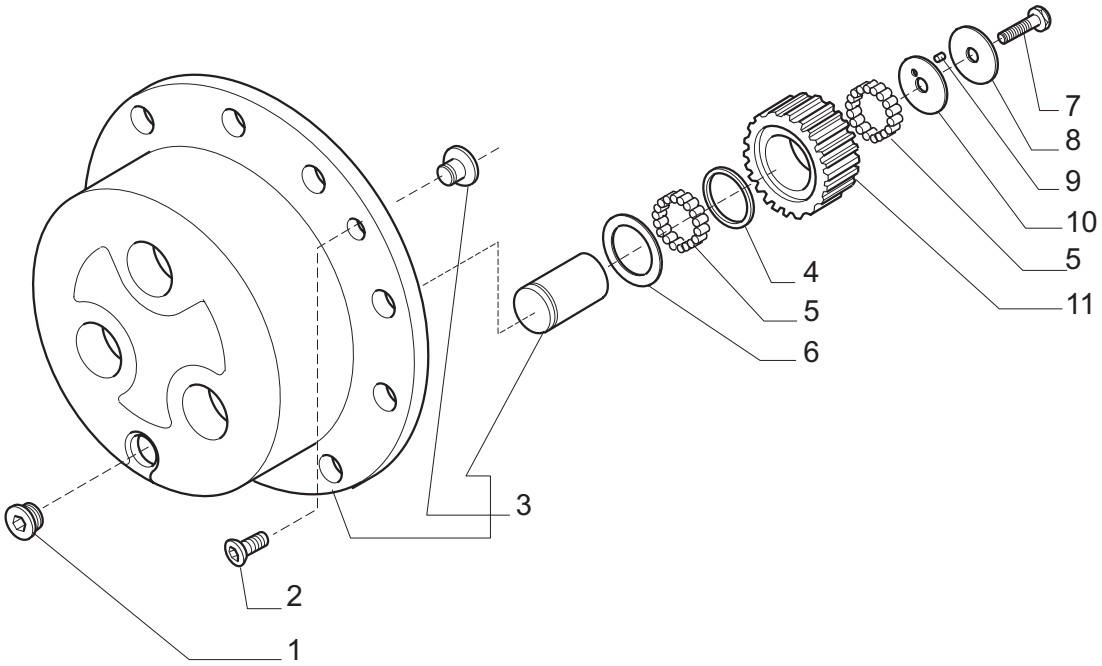

Pos.	Ref.	Q.ty	Descrizione	Description	Kit	Note
1	125280	2	Tappo M30x2	Plug M30x2		
2	020490	4	Vite M8x20	Bolt M8x20		
3	066570	2	Kit treno portasatelliti	Planetary carrier assy		
4	138778	6	Rondella	Washer		
5	028301	37.2	Rullini (a decine)	Needle bearings (by tens)		
6	138689	6	Ralla	Thrust washer		
7	125229	6	Vite M10x50	Bolt M10x50		
8	138691	6	Ralla	Thrust washer		
9	028370	0.6	Rullini (a decine)	Needle bearings (by tens)		
10	138690	6	Ralla	Thrust washer		
11	138736	6	Ingranaggio Z31	Gear Z31		

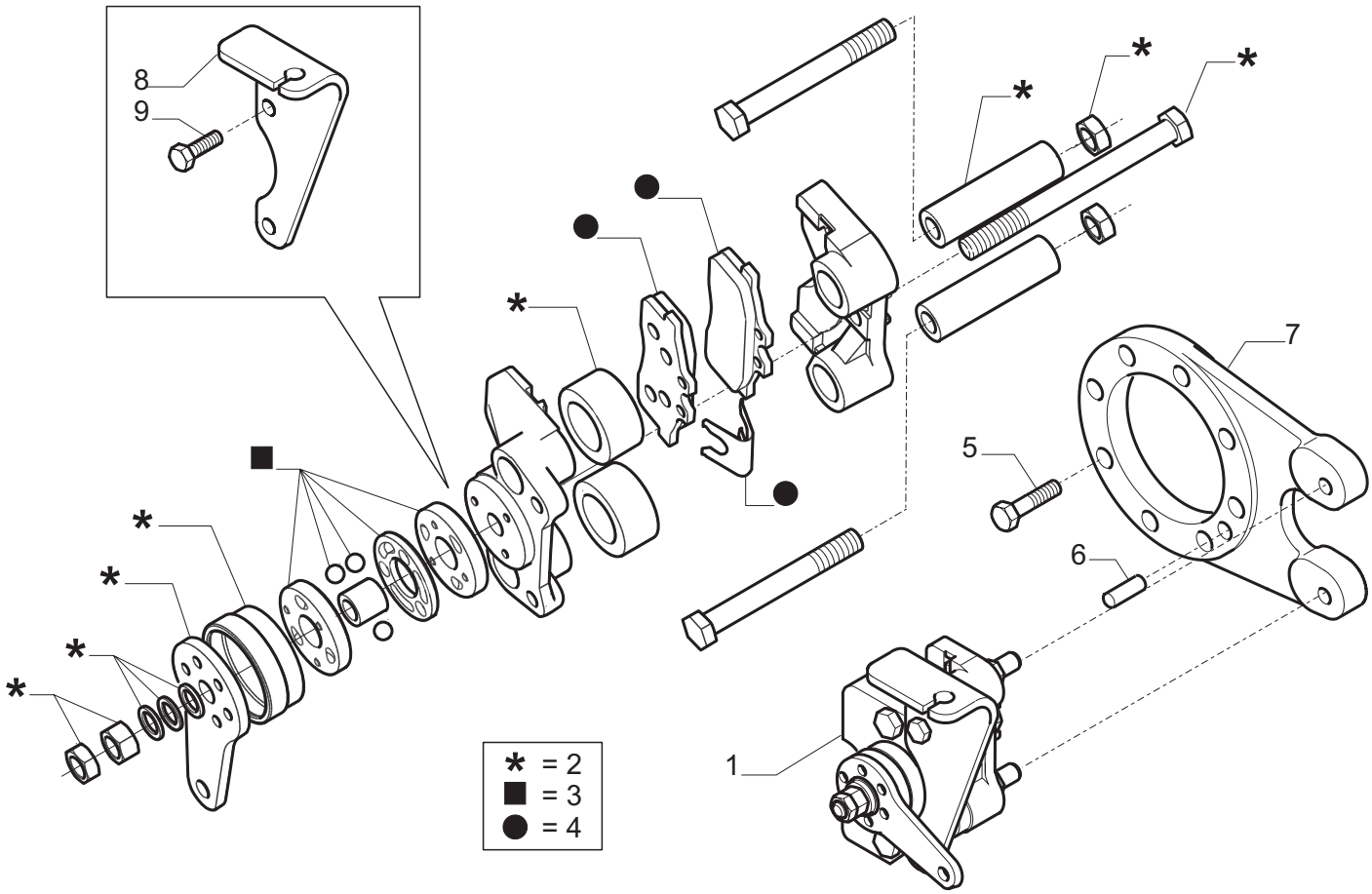

Pos.	Ref.	Q.ty	Descrizione	Description	Kit	Note
1	149826	1	Pinza freno	Brake caliper		
2	048645	1	Kit riparazione freno	Brake repair kit	149826	
3	049465	1	Kit riparazione camme	Cam repair kit	149826	
4	048646	1	Kit pastiglie	Pad kit	149826	
5	020921	8	Vite M12x35	Bolt M12x35		
6	121710	1	Spina D12x25	Pin D12x25		
7	148406	1	Flangia pinza freno	Brake caliper flange		
8	146374	1	Supporto	Support		
9	021477	2	Vite	Bolt		

Kit	Ref.	Descrizione	Description	Q.ty	Note
148395	-	Martinetto	Steering cylinder	-	
-	049078	Stelo completo	Rod	1	
-	049077	Testata martinetto	Cylinder head	1	
-	049079	Kit guarnizioni	Seal kit	1	
-	049314	Banda magnetica	Magnetic ring	1	
146134	-	Asta guida	Steering arm assy	-	
-	351504	Snodo sferico	Ball joint	2	
-	070787	Dado M24x1.5	Nut M24x1.5	2	
-	352360	Tirante	Tie rod	2	
068278	-	Kit coppia conica Z=12/30	Bevel gear/Pinion set Z=12/30	-	
-	-	Coppia conica Z=12/30	Bevel gear/Pinion Z=12/30	1	
-	138692	Distanziale elastico	Collapsible spacer	1	
-	125829	Rondella 50x40.5x2	Washer 50x40.5x2	2	
-	113717	Rondella fermo ghiera	Lockwasher	1	
-	115054	Ghiera serraggio M40x1.5	Ring nut M44x1.5	1	
066572	-	Kit ingr. differenziale	Differential kit	-	
-	117171	Rondella spallamento	Thrust washer	4	
-	133035	Perno	Shaft	2	
-	133036	Controdisco	Drive plate	2	
-	-	Ingranaggio Z12	Gear Z12	4	
-	-	Ingranaggio Z18	Gear Z18	1	
-	-	Ingranaggio Z18	Gear Z18	1	
143971	-	Doppio giunto	Double joint	-	
-	046462	Forcella (lato diff.)	Fork (diff. side)	1	
-	046220	Corpo centrale	Central body	1	
-	046221	Crociera	Spider	2	
-	046463	Forcella (lato ruota)	Fork (wheel side)	1	
066616	-	Kit self-adjust	Self-adjust kit	-	
-	-	Vite M6x35	Bolt M6x35	3	
-	-	Boccola	Bush	3	
-	-	Coperchio	Cover	3	
-	-	Molla	Spring	3	
-	-	Molla	Spring	3	
066748	-	Kit self-adjust	Self-adjust kit	-	
-	-	Vite M6x35	Bolt M6x35	3	
-	-	Boccola	Bush	3	
-	-	Spina	Pin	3	
-	-	Rondella	Washer	3	
068056	-	Kit mozzo ruota	Wheel hub kit	-	
-	-	Mozzo ruota	Wheel hub	1	
-	116957	Prigioneiro	Stud	10	
066570	-	Kit treno portasatelliti	Planetary carrier assy	-	
-	-	Treno portasatelliti	Planetary carrier	1	
-	-	Perno	Shaft	3	
-	-	Pattino	Pad	1	
149826	-	Pinza freno	Brake caliper	-	
-	048645	Kit riparazione freno	Brake repair kit	1	
-	049465	Kit riparazione camme	Cam repair kit	1	
-	048646	Kit pastiglie	Pad kit	1	