CARRARO

Catalogo Parti Di Ricambio

Spare Parts List

ENTRA GRUPP

ASSALE 26.00

26.00 AXLE

REF. 138277

1st EDITION - Jun/97

REVISION DATE Apr/03

P/N: CA355050

1.0.1 Corpo assale
Axle housing

2.0.2 *Calotte e cilindro di sterzo*
Swivel housings and steering cylinder

3.0.1 Mozzo ruota
Wheel hub

4.0.0 Sommario kit
Kit summary

ENTRA GRUPP

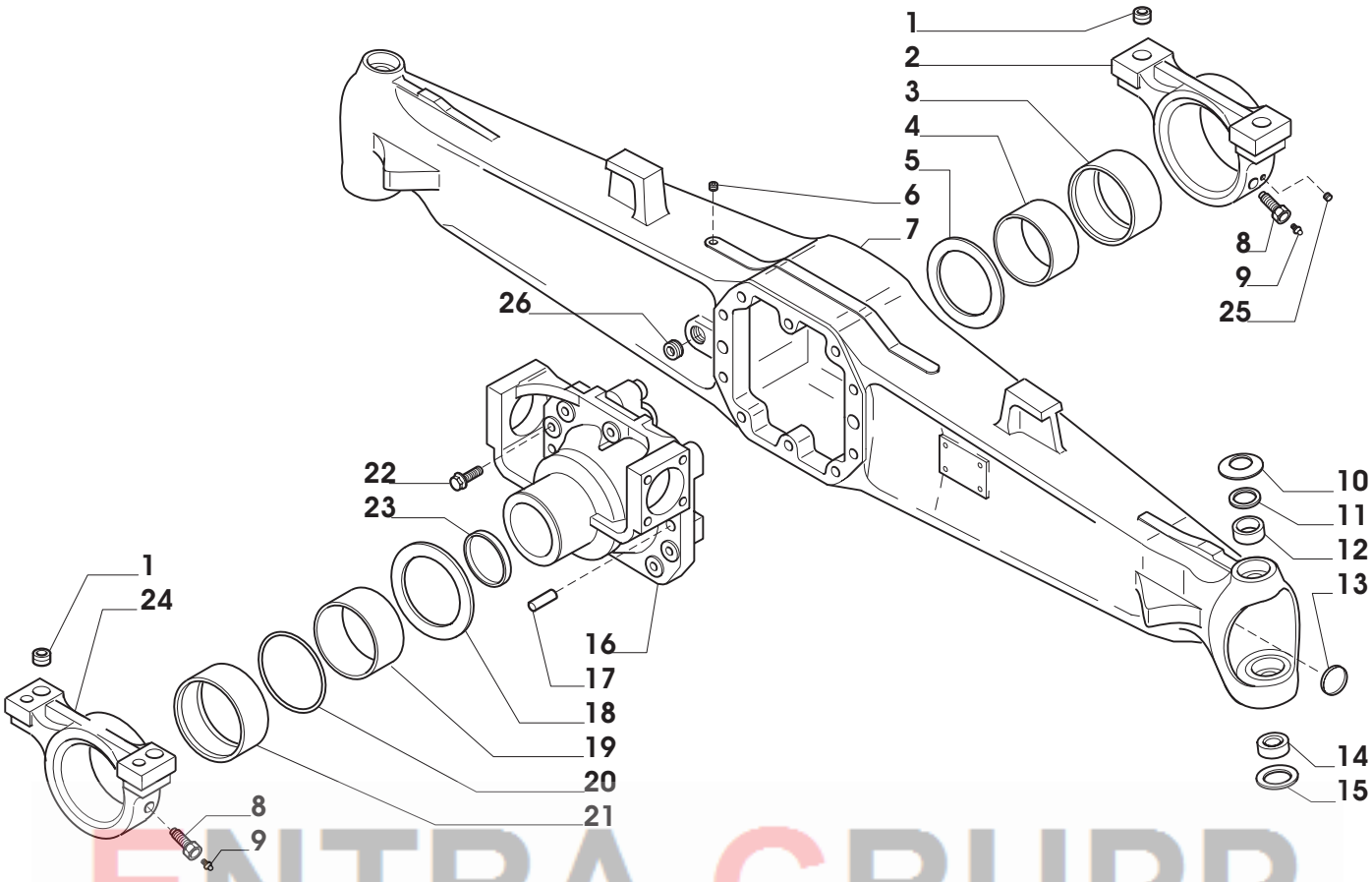

ENTRA GRUPP

Pos.	Ref.	Q.ty	Descrizione	Description	Kit	Note
1	116529	4	Bussola 30x21x16.5	Bush 30x21x16.5		
2	119372	1	Supporto anteriore	Front support		
3	101575	1	Boccola 125x115x5	Bush 125x115x5		
4	101565	1	Boccola 115x105x44	Bush 115x105x44		
5	115776	1	Ralla 145-105.5-5	Thrust washer		
6	21558	1	Tappo M10x1	Plug M10x1		
7	144532	1	Trave	Axle housing		
8	116530	2	Vite forata	Bolt		
9	24258	2	Ingrassatore M8x1	Greaser nipple M8x1		
10	125813	2	Molla tazza	Belleville washer		
11	131275	2	Spessore registro	Spacer		
12	124615	2	Boccola	Bush		
13	127342	2	Tappo	Plug		
14	27692	2	Snodo sferico	Spherical joint		
15	128629	2	Molla tazza	Belleville washer		
16	138302	1	Supporto differenziale	Differential support		
17	87660	2	Spina D.15x35	Pin D.15x35		
18	124591	1	Ralla	Thrust washer		
19	124592	1	Bronzina	Bush		
20	28498	1	Anello OR	O.ring		
21	123475	1	Boccola 135x125x5	Bush 135x125x5		
22	125827	10	Vite M12x1.75x33	Bolt M12x1.75x33		
23	138301	1	Tappo D.92x12	Plug D.92x12		
24	125875	1	Supporto posteriore	Rear support		
25	21580	1	Tappo M8x1	Plug M8x		
26	21565	1	Tappo M22x1.5	Plug M22x1.5		

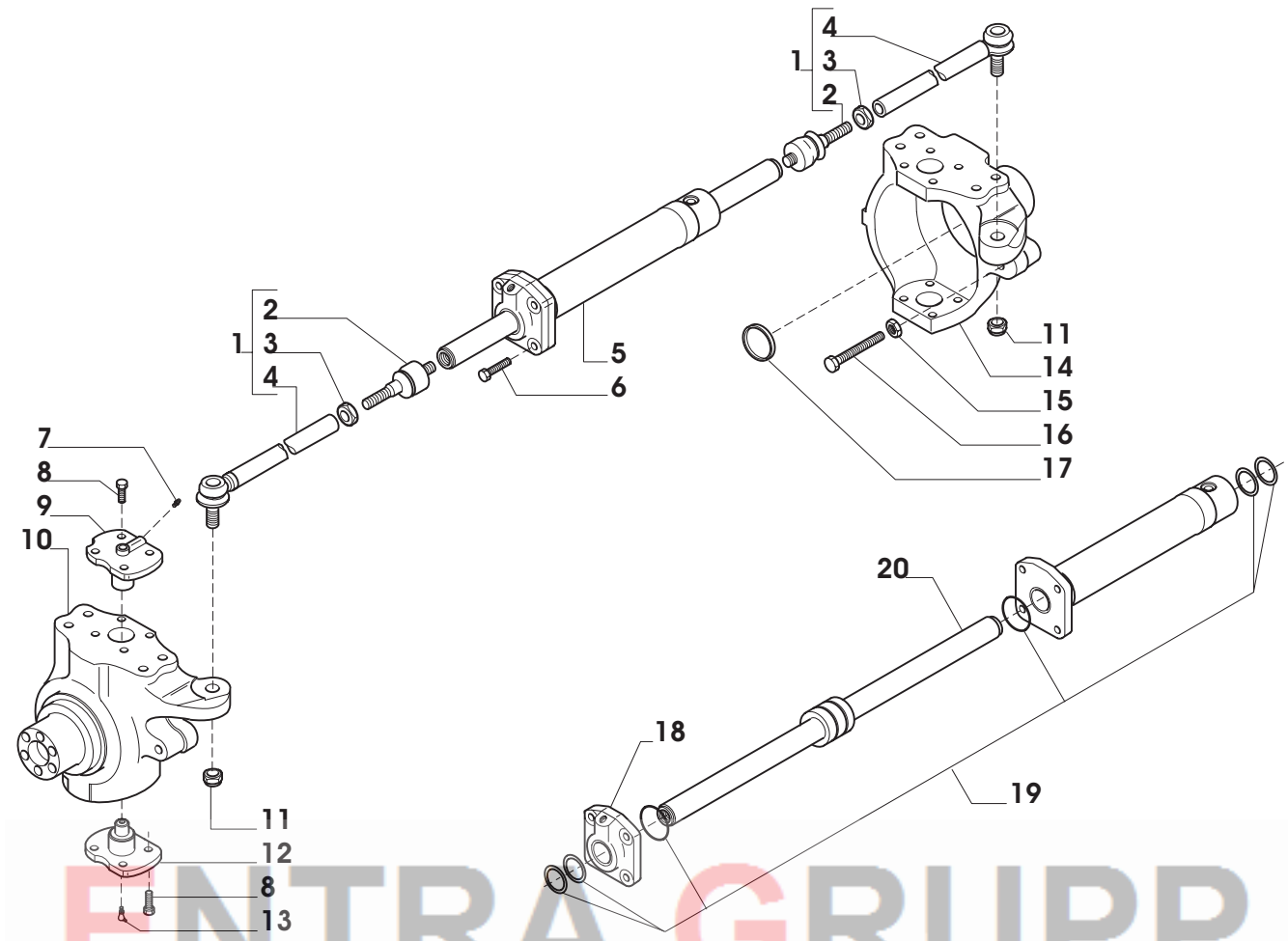

ENTRA GRUPP

Pos.	Ref.	Q.ty	Descrizione	Description	Kit	Note
1	132390	2	Asta di guida	Steering arm assy		
2	350440	2	Snodo sferico	Spherical joint		
3	22183	2	Dado M18x1,5	Nut M18x1,5		
4	351035	2	Tirante	Steering arm		
5	130167	1	Martinetto	Steering cylinder		
6	128534	4	Vite M12x45	Bolt M12x45		
7	24210	2	Ingrassatore M6x1	Greaser nipple M6x1		
8	126921	16	Vite M12x1.75x30 (Atbl.)	Bolt M12x1.75x30		
9	128904	2	Perno snodo	King pin		
10	144381	1	Calotta SX	Swivel housing LH		
11	22437	2	Dado M18x1,5 (Atbl.)	Nut M18x1,5 (Self lock.)		
12	128903	2	Perno snodo	King pin		
13	24211	2	Ingrassatore M6x1	Greaser nipple M6x1		
14	144380	1	Calotta DX	Swivel housing RH		
15	22129	2	Dado M16	Nut M16		
16	124748	2	Vite M16x100	Bolt M16x100		
17	147458	2	Tappo D60x10	Plug D60x10		
18	49121	1	Testa martinetto	Cylinder head		
19	49122	1	Kit guarnizioni	Oil seal kit		
20	49135	1	Stelo	Rod		

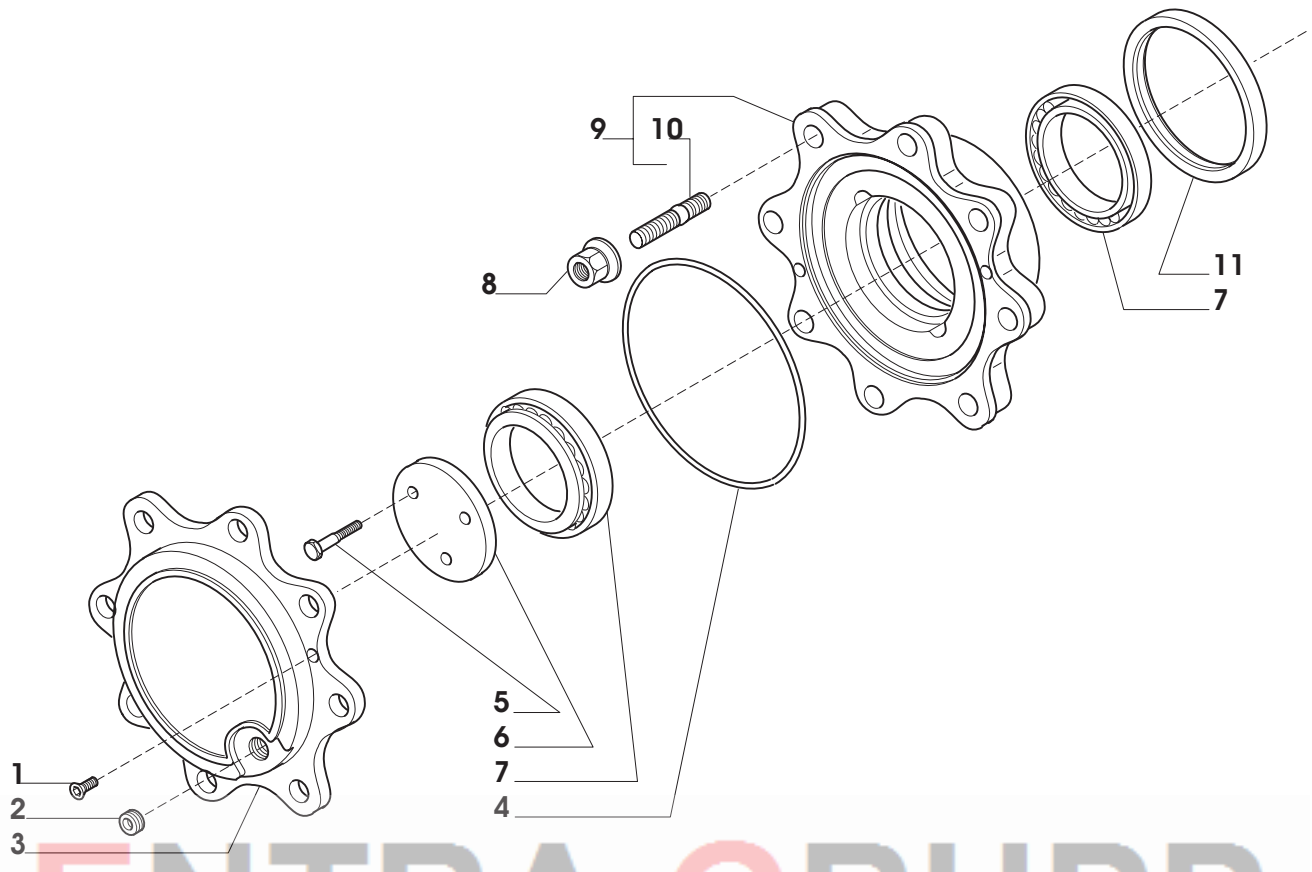

ENTRA GRUPP

Pos.	Ref.	Q.ty	Descrizione	Description	Kit	Note
1	20490	4	Vite M8x20	Bolt M8x20		
2	21565	2	Tappo M22x1.5	Plug M22x1.5		
3	138304	2	Coperchio mozzo ruota	Wheel hub cover		
4	28603	2	Anello OR	O.ring		
5	128658	6	Vite M10x45 (Atbl.)	Bolt M10x45 (Self lock.)		
6	138303	2	Ralla cuscinetti ruota	Bearing thrust washer		
7	134293	4	Cuscinetto	Bearing		
8	121746	16	Dado M18x1.5	Nut M18x1.5		
9	66541	2	Kit mozzo ruota	Wheel hub kit		
10	107091	16	Prigioniero	Stud	66541	
11	139279	2	Ten. cassetto 130-160-17	Oil seal 130-160-17		

Kit	Ref.	Descrizione	Description	Q.ty	Note
132390	-	Asta guida	Steering arm	-	
	351035	Tirante	Tie rod	1	
	022183	Dado	Nut	1	
	350440	Snodo sferico	Ball joint	1	
130167	-	Martinetto	Steering cylinder	-	
	049121	Testata martinetto	Steering cylinder head	1	
	049135	Stelo	Rod	1	
	049122	Kit guarnizioni	Gasket kit	1	
066541	-	Kit mozzo ruota	Wheel hub kit	-	
	-	Mozzo ruota	Wheel hub	1	
	107091	Prigioniero	Stud	8	

ENTRA GRUPP